全面印刷できるモバイルチャージャー 5000　コンパクト

●クライアント：
●営業担当：
●制作担当：
●受注番号：
●納期：2024 年 00 月 00 日
●ロット：
●デザインサイズ：W00mm
●刷り色：1C
●刷り位置：図参照
版下原寸サイズ

シルク用

表面

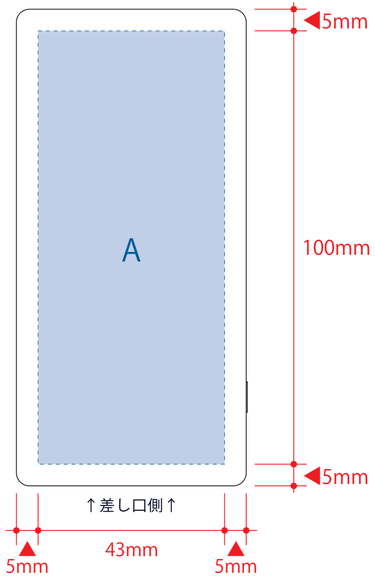

裏面

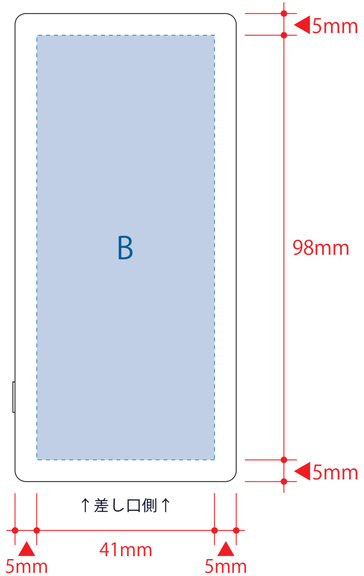

インクジェット用

表面

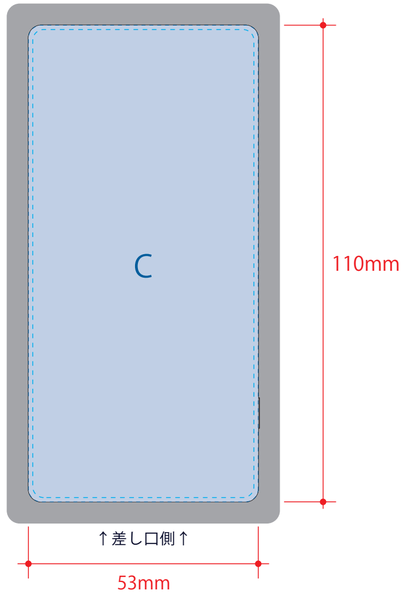

■水色点線＝セーフティゾーン（内側 /1mm ずつ）
切れてはいけないロゴ・文字・絵柄等は点線内に収めて作成してください。
■グレー部分＝塗り足し 5mm

裏面

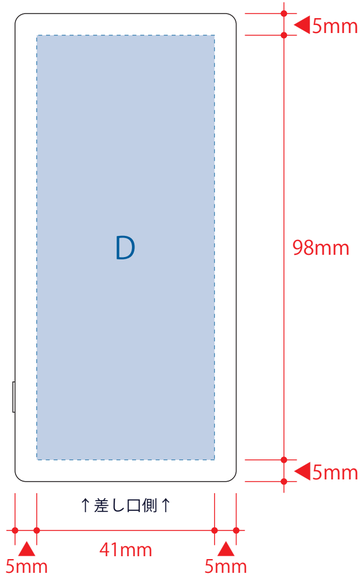

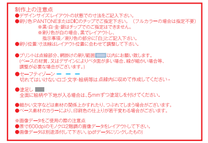
取扱上の注意点
●データ
●作成
●刷り
●刷り
●グレ
●セー
●塗り
●データ
●データ
●データ