キャンバストート（SM）

●クライアント：
●営業担当：
●制作担当：
●受注番号：
●納期：2023年00月00日
●ロット：
●デザインサイズ：W000mm
●刷り色：1C
●刷り位置：図参照
版下原寸サイズ

制作上のご注意点
■データ作成にはイラストレーターCS2以降でのご対応でお願いします。
■ご入稿されるデータはCMYKのオーバープリントに指定下さい。（フルカラー以指定不要）
　※黒（K）を重ねオーバープリントで指定されてあります。
　※刷り色が白の場合、黒でレイアウトし、
　　他の素材／刷り色の部分には白に設定下さい。
■刷り位置（寸法等）はレイアウト位置に合わせて調整して下さい。

■プリントは布地印刷、網掛けの刷り範囲(図面)の内に収まる様に刷ります。
　パターンだけ等、又はデザインによりパネル面が多い場合、縫り縮みい場合等、
　調整の位置に変更されてしまいます。
■縫い代(文字など)は素材が重なり合ってしまいたり、つぶれてしまう場合がございます。
■パネル表面のカラームラ、印刷色の出より印刷不良の場合がございます。

■各種データをご使用の際のご注意点
■W1100px/H1 ノバ/白黒調の単色データをレイアウトして下さい。
■対象データは対応表参照して下さいはずデータにコンバートしたもの

シルク（通常範囲）用

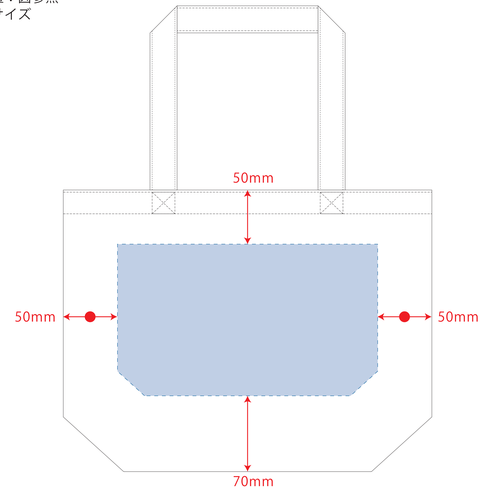

※ナチュラルのみエコマーク有り(内側)
デザインスペース：W240×H140（mm）
■シルク印刷（通常範囲） 最大範囲：W240×H140（mm）

インクジェット用

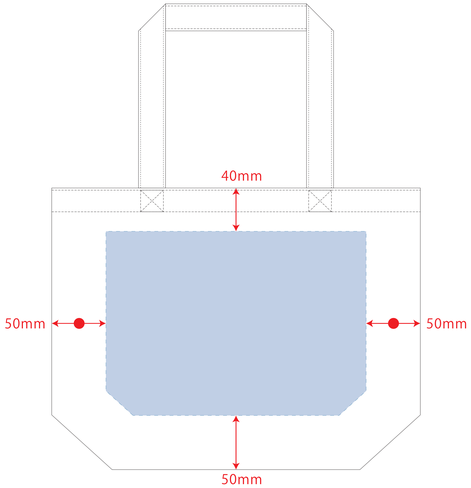

※ナチュラルのみエコマーク有り(内側)
デザインスペース：W240×H170（mm）
■インクジェット印刷 最大範囲：W240×H170（mm）

シルク（Lサイズ）・熱転写用

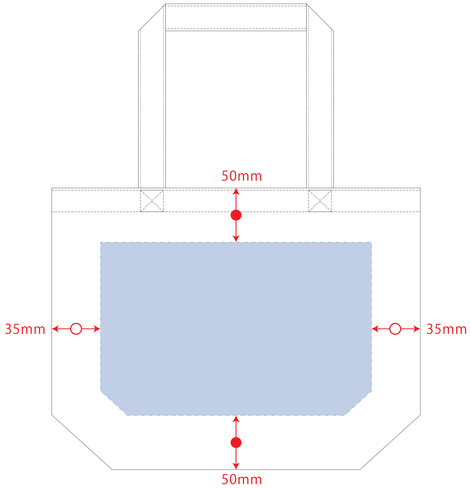

※ナチュラルのみエコマーク有り(内側)
デザインスペース：W250×H160（mm）
■シルク印刷（Lサイズ）最大範囲：W250×H160（mm）
■熱転写印刷 最大範囲：W250×H160（mm）

熱転写(小ロット向け)・インクジェット(小ロット向け)用

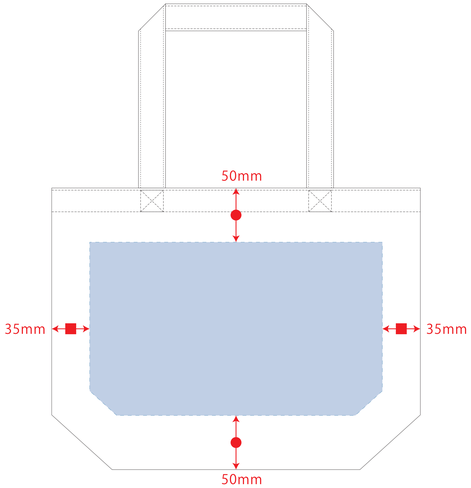

※ナチュラルのみエコマーク有り(内側)
デザインスペース：W270×H160（mm）
■熱転写印刷(小ロット向け) 最大範囲：W270×H160（mm）
■インクジェット印刷(小ロット向け) 最大範囲：W270×H160（mm）